4.5 寸高清网络球机

技术手册

一、应用场合：

适用于大范围、360° 扫描监控、无光线或光线微弱、高清分辨率监看等要求实时监控的户外场合。比如河流、森林、公路、铁路、机场、港口、岗哨、广场、公园、景区、街道、车站、大型场馆、小区外围等。

二、型号：

(一)、10 倍：

200 万经济型：CY-E69C-Y45X10G63

200 万低照度：CY-E68B-Y45X10S07

300 万：CY-E68A-Y45X10C33

500 万低照度：CY-E68P-Y45X10S35

800 万低照度：CY-E68Q-Y45X10S15

(二)、20 倍：

200 万经济型：CY-E69C-Y45X20G63

200 万低照度：CY-E68B-Y45X20S07

300 万：CY-E68A-Y45X20C33

500 万低照度：CY-E68P-Y45X20S35

800 万低照度：CY-E68Q-Y45X20S15

三、产品特色：

■2D/3D 降噪、数字宽动态、多种图像增强和矫正算法，图像清晰、细腻、逼真。

■支持 H.265+、H.265、H.264 编码，超低码率、高清画质。

■最大支持 800 万编码，最高支持 3840x2160@20 帧、2592x1944@30 帧、1920x1080@60 帧。

■支持低照度、全彩模式、日夜切换。

■0.5T 算力，支持智能分析。

■支持红外、白光双光源。

■支持 ONVIF2.4 标准协议、GB28181 协议，可接入第三方后端/平台。

■支持手机和 PC 远程监看、支持云存储。

■支持扩展 4G：移动/电信/联通全网通。

■支持扩展 GPS/北斗定位。

■支持扩展 WIFI：热点和 STA 局域网模式。

■支持扩展 POE。

■支持扩展全功能。

■支持扩展扩展咪头、喇叭,支持双向语音对讲。

■支持扩展 RS485。

四、卖点：

4.5 寸金属外壳、低照度、低延时 、H.265+、人形检测、IP66 红外防水、200 万-800 万(4K)高清、双向语音对讲、RS485。

五、技术参数：

系统结构					
	200 万经济型	200 万低照度	300 万	500 万低照度	800 万低照度

主控	嵌入式单核 32 位 ARM A7，纯硬压缩，内部集成 A7 和 FPU、NEON，主频 800MHZ			嵌入式单核 32 位 ARM A7，纯硬压缩，内部集成 A7 和 FPU、NEON，主频 1GHZ	
DDR	512Mb(内置)	512Mb （内置）	512Mb （内置）	1Gb(内置)	2Gb(内置)
Flash	16MB/32MB/256MB 可选				
系统构架	Linux				
Sensor 传感器	格科微 1/2.9″ 200 万 CMOS	索尼 1/2.8″ 200 万低照度 CMOS	思特威 1/2.8″ 300 万 CMOS	索尼 1/2.8″ 500 万低照度 CMOS	索尼 1/2.8″ 800 万低照度 CMOS
音视频编码					
视频压缩格式	H.264/H.265 High/Main/Base profile，JPEG/MJPEG Baseline 编码；支持 I/P 帧				
音频压缩格式	G.711/ACC 编码，支持音频 3A(AEC、ANR、AGC)				
主码流	1920x1080/30 帧； 1280x720/30 帧	1920x1080/30 帧； 1920x1080/60 帧； 1280x720/60 帧	2304x1296/30 帧； 2048x1536/30 帧 1920x1080/30 帧； 1280x720/30 帧	2592x1944/30 帧； 2592x1520/30 帧； 2304x1296/30 帧； 2048x1536/30 帧； 1920x1080/60 帧	3840x2160/20 帧； 2592x1944/30 帧； 2592x1520/30 帧； 2304x1296/30 帧； 2048x1536/30 帧； 1920x1080/60 帧； 1280x720/120 帧
次码流	640x480(VGA)/30 帧；640x360/30 帧；320x240(QVGA)/30 帧				
最低照度	彩色 0.1Lux@F1.2； 黑白 0.04 Lux@F1.2	彩色 0.05Lux@F1.2； 黑白 0.0Lux1@F1.2	彩色 0.1Lux@F1.2； 黑白 0.05@F1.2	彩色 0.05Lux@F1.2； 黑白 0.02@F1.2	彩色 0.08Lux@F1.2； 黑白 0.04Lux@F1.2
信噪比	>40db(AGC OFF)	>45db(AGC OFF)	>42db(AGC OFF)	>45db(AGC OFF)	>42db(AGC OFF)
宽动态范围	数字宽动态>75db	数字宽动态>90db	数字宽动态>80db	数字宽动态>80db	数字宽动态>95db
图像处理	支持 3D 去噪、图像增强、动态对比度增强处理功能 支持视频、图形输出抗闪烁处理 支持视频、图形 1/15～16x 缩放功能 支持视频、图形叠加				
ISP	支持 4x4 Pattern RGB-IR sensor □ 3A（AE/AWB/AF），支持第三方 3A 算法 □ 固定模式噪声消除、坏点校正 □ 镜头阴影校正、镜头畸变校正、紫边校正 □ gamma 校正、动态对比度增强、色彩管理和增强 □ 多级降噪（BayerNR、3DNR）以及锐化增强 □ 2F-WDR 行模式/2F-WDR 帧模式				
最大抓拍图像	1920x1080	1920x1080	2304x1296 2048x1536	2592x1944	3840x2160
最大视频输入	1920x1080/30 帧	1920x1080/30 帧 920x1080/60 帧	2304x1296/30 帧 2048x1536/30 帧	2592x1944/30 帧	3840x2160/20 帧
视频压缩率	32Kbps-20Mbps 连续可调，支持 CBR/VBR 码率控制模式				
OSD 菜单	4个区域的编码前处理OSD叠加				
图像翻转	支持水平、垂直翻转				
图像设置	亮度、对比度、色度、锐度等				
网络功能					

网络协议	TCP/IP、UDP、RTP、RTSP、HTTP、DNS、DHCP、FTP、NTP、PPPOE、RTMP
智能报警	支持移动侦测报警、联动报警、联动录像、联动抓拍
FTP 上传	支持
云存储	支持
4G	
支持运营商	移动、联通、电信
支持速率	CAT1(适合传数据/图片)、CAT4(适合传视频)
WIFI	
传输协议	802.11b/g/n、支持 WEP、WPA、WPA2 加密协议
支持模式	AP 热点、STA 局域网模式
定位	
支持卫星	GPS、北斗、格洛纳斯
定位误差	小于 5 米
数据传输及存储	
数据存储	视频、图片文件
存储机制	手动、自动（循环、定时、报警开关量、移动侦测）
ONVIF 协议	标准 ONVIF2.4 协议
GB28181 协议	支持
客户端浏览	支持 IE6.0 及以上（设备内嵌 Web Server）浏览器浏览，最多支持 10 用户同时访问
手机客户端	支持 iphone、Android 系统
网络云	已对接爱为云/华为好望云/七牛云，其它云平台可根据需求对接
本地存储	最大支持 256G，支持循环录像
接口	
网络接口	标准 10/100M 自适应以太网，防雷防静电设计
DC 电源接口	ø2 DC 电源头
USB 接口	支持 USB2.0 视频输出(可选)
音频输入接口	线性输入/差分输入，1Vvpp(可选)
音频输出接口	线性输出，1Vvpp；喇叭：功率 3W(可选)
串口	2 路、TTL 电平 3.3V，可对接一体机芯(可选)
复位接口	1 个，长按 5 秒恢复出厂设置
TF 卡接口	1 个
IO 口	3 个，3.3V 电平，可定义做报警输入、报警输出、ADC、通讯等功能(可选)
一般规范	
工作温度	-20---70° C
工作湿度	90%RH 以下
工作电压	DC12V(+/-10%)
防水等级	IP66
产品尺寸	204.5mm(直径)x324mm(高度)
产品重量	2.1Kg

六、云台/机芯参数：

球	旋转角度	水平：360° 连续旋转；垂直：0—93°

机旋转功能	旋转速度	水平：160°/s ，垂直：50°/s	
	支持协议	PELCO-D/PELCO-P	
	通讯方式	RS-485	
	波特率	1200/2400/4800/9600 可选	
	比例变速	速度与焦距自动匹配	
	预置位	最多 220 个	
	花样扫描	4 条，每条可记录 100 个动作	
	AB 两点扫描位置	任意设定	
	巡视组数量	3 组(每组 16 个可独立编辑停留位、停留时间与速度)	
	机械原点校准	支持	
机芯变倍功能		10 倍	20 倍
	光学变焦	5.1-51mm(F1.6 to F2.7)	4.7-94.06mm(F1.6 to F2.7)
	聚焦控制	自动/手动/一次性自动聚焦	
	变焦速度	3S	
	最小焦点距离	100mm-1000mm(近焦-远焦)	100mm-1000mm(近焦-远焦)
	日夜转换模式	ICR 红外滤片式红外照射距离	
	红外照射距离	>100 米	

六、尾线定义：

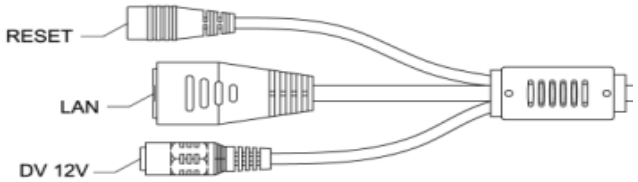

七、产品外观图：
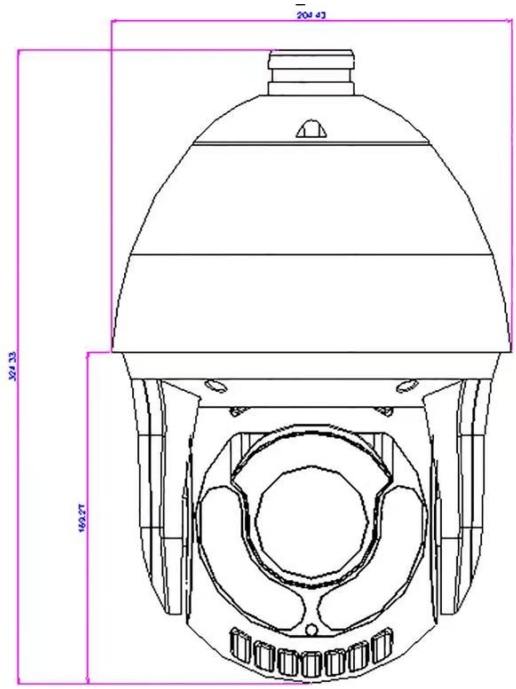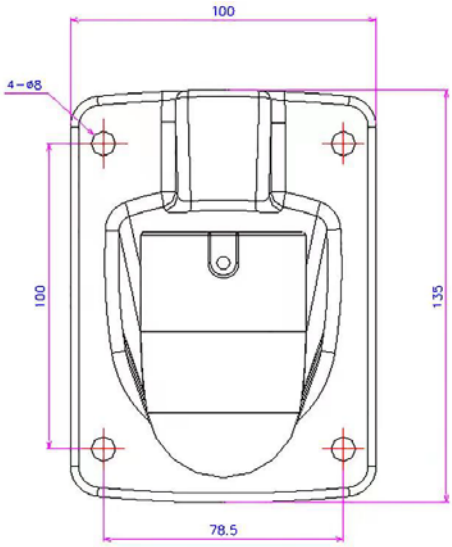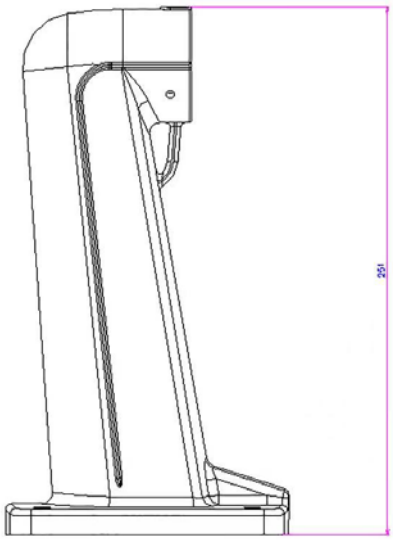
八、产品尺寸图：